Ceet da 12

Transpallet elettronico doppio sollevamento

Portata kg 1.200

Il doppio sollevamento permette il trasporto di due bancali contemporaneamente

Il joystick consente di modulare la velocità di discesa del carrellino

QUALITA' TECNICHE

Portata nominale 1,2 t
Sollevamento fino a mm 4.500
Batteria 24V 160Ah

Comando salita/discesa del carrellino a Joystick, discesa con tecnologia "proporzionale".
Pulsante "targaruga": guida con timone verticale per passaggi stretti.

Motore di trazione con tecnologia AC e recupero di energia in frenata.

Cofano elettronica di colore giallo completamente asportabile per semplificare i lavori di manutenzione.

FOCALIZZA I VANTAGGI

Il sollevamento delle razze ti permette di **superare rampe o dislivelli**, nonché il trasporto contemporaneo di due bancali non sovrapponibili.

Le **dimensioni compatte** e l'ampio angolo di sterzo permettono di lavorare **agilmente** all'interno delle corsie.

Guida sicura: la speciale **ergonomia** consente all'operatore di impugnare il timone con entrambe le mani e utilizzare un solo dito per sollevare o abbassare il bancale trasportato.

Il carico si può appoggiare **dolcemente**, perché la velocità di discesa è perfettamente controllabile con il movimento del Joystick.

Dotazione standard

Batteria 24V 160Ah
Sollevamento 1.600 mm Simplex,
2.600/3.200 mm Duplex
Comando Joystick per il sollevamento
Discesa con tecnologia "Proporzionale"
Motore di trazione con tecnologia AC

Optionals principali

Sollevamento con altezze differenti
Castello con alzata libera totale
Castello Triplex
Ruota motrice ad alta aderenza
Zincatura a caldo

Dati tecnici

Scheda tecnica con dati rilevati secondo VDI 2198

Caratteristiche	1.1	Costruttore		Logimach	Logimach	Logimach
	1.2	Modello		Ceet da 12 ac 160	Ceet da 12 ac 260	Ceet da 12 ac 320
	1.3	Alimentazione		Elettrica	Elettrica	Elettrica
	1.4	Guida operatore: a piedi, in piedi		A piedi	A piedi	A piedi
	1.5	Portata nominale	Q (t)	1,2	1,2	1,2
	1.6	Baricentro del carico	c (mm)	600	600	600
	1.8	Distanza centro asse anteriore al dorso delle forche	x (mm)	945	937	937
	1.9	Interasse ruote	y (mm)	1.357	1.357	1.357
Pesi	2.1	Peso proprio incluso batteria (vedi riga 6.5)	kg	---	---	---
	2.2	Peso con carico su asse ant./post.	kg	---	---	---
	2.3	Peso senza carico su asse ant./post.	kg	---	---	---
Ruote e rulli	3.1	Materiale ruote (PU=Poliuretano, V=Vulkollan) Guida/lato carico		PU/V	PU/V	PU/V
	3.2	Dimensione ruote, lato guida	mm	250x80	250x80	250x80
	3.3	Dimensione ruote, lato carico	mm	82x90	82x90	82x90
	3.4	Dimensione ruote stabilizzatrici	mm	125x55	125x55	125x55
	3.5	Numero ruote lato guida/carico (x=trazione)		x1 2/2	x1 2/2	x1 2/2
	3.6	Carreggiata anteriore	b10 (mm)	704	704	784
	3.7	Carreggiata posteriore	b11 (mm)	390	390	390
Dimensioni base	4.2	Altezza montante abbassato	h1 (mm)	2.050	1.790	2.090
	4.3	Alzata libera	h2 (mm)	1.600	30	30
	4.4	Altezza di sollevamento forche	h3 (mm)	1.600	2.600	3.200
	4.5	Altezza montante alzato	h4 (mm)	2.050	3.050	3.635
	4.9	Altezza del timone di guida min/max	h14 (mm)	1.047/1.400	1.047/1.400	1.047/1.400
	4.15	Altezza dal suolo, forche abbassate	h13 (mm)	90	90	90
	4.19	Lunghezza totale	l1 (mm)	1.780	1.780	1.795
	4.20	Lunghezza incluso tallone forche	l2 (mm)	614	630	643
	4.21	Larghezza totale	b1 (mm)	830	830	910
	4.22	Dimensioni forche	s/e/l (mm)	60/196/1.150	60/196/1.150	60/196/1.150
	4.25	Scartamento esterno forche	b5 (mm)	570	570	570
	4.32	Luce libera a metà passo	m2 (mm)	30	30	30
	4.34	Corsia lavoro con pallet 800x1200, inforca mento lato 800	Ast (mm)	2.235	2.250	2.265
	4.35	Raggio di curvatura	Wa (mm)	1.560	1.575	1.590
Prestazioni	5.1	Velocità di traslazione con/senza carico	km/h	5,5/6	5,5/6	5,5/6
	5.2	Velocità di sollevamento con/senza carico	m/s	0,12/0,17	0,12/0,17	0,12/0,17
	5.3	Velocità di discesa con/senza carico	m/s	0,25/0,20	0,25/0,20	0,25/0,20
	5.8	Pendenza max superabile con/senza carico	%	8/15	8/15	8/15
	5.10	Freno di esercizio		Elettromagnetico	Elettromagnetico	Elettromagnetico
Elettrico	6.1	Motore di traslazione, prestazione con S2 60min	kW	0,85	0,85	0,85
	6.2	Motore di sollevamento, prestazione con S3 10%	kW	2,2	2,2	2,2
	6.4	Voltaggio, capacità nominale batteria K5	V/Ah	24/160	24/160	24/160
	6.5	Peso batteria	kg	140	140	140
Altro	8.1	Impianto elettronico		Tecnologia AC	Tecnologia AC	Tecnologia AC
	8.4	Soglia rumore (rif. EN 12053) orecchio operatore	dB (A)	< 70	< 70	< 70

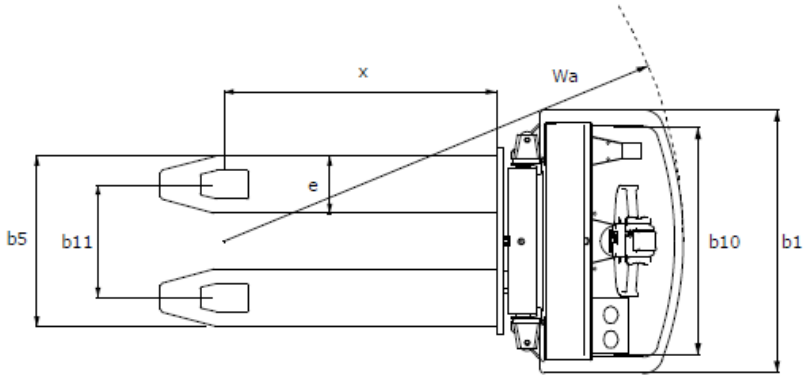

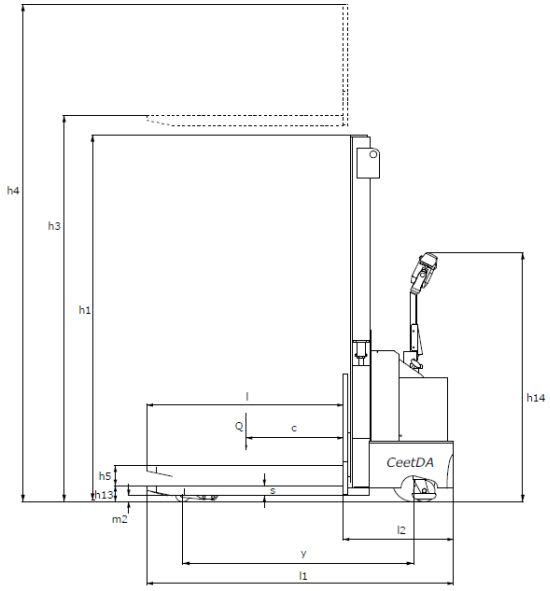

Salvo modifiche e miglioramenti tecnici o errori di stampa. Alcune delle immagini mostrate possono contenere optional.
L'accuratezza di questa brochure è stata appurata al momento di andare in stampa.
Tuttavia Carrellificio Cesenate persegue una politica di miglioramento continuo dei propri prodotti, pertanto si riserva il diritto di modificare in qualsiasi momento design, specifiche, prezzi e colori degli articoli mostrati.

CARRELLIFICIO CESENATE di Minotti Marco & C. SNC

Via delle Dolomiti, 110 – 47521 Cesena (FC) - Italy
Tel +39 0547 381150 – Fax + 39 0547 631202
info@carrellificiocesenate.it www.carrellificiocesenate.it

Concessionario