i 100

Carrello elevatore INOX con verricello

Portata kg 100 – Corsa soll.to mm 955

i100 aiuta l'operatore nella movimentazione manuale dei carichi.

Costruito in Acciaio INOX Aisi304, leggero, robusto, pratico e molto semplice da utilizzare, è stato studiato per essere utilizzato da personale femminile.

È dotato di serie di 4 ruote girevoli e zampe a X per poter prelevare il materiale appoggiato sopra ai bancali.

Molto versatile e per tutti gli utilizzi grazie all'ampia scelta di accessori disponibili:

- Ripiano INOX cm 50x50
- Braccetti forca con lunghezza cm 39 (larghezza cm 20)
- Puntali o ripiani sagomati per bobine
- Pinze per fusti e bobine
- Altri accessori a richiesta

QUALITA' TECNICHE

Portata nominale 100 kg a baricentro 300 mm
Corsa di sollevamento mm 935, sollevamento fino a 1600 mm

4 ruote girevoli per poterlo muovere in tutte le direzioni

Costruito in Acciaio INOX Aisi304

Sollevamento tramite verricello autofrenante di grande portata per diminuire lo sforzo durante il sollevamento

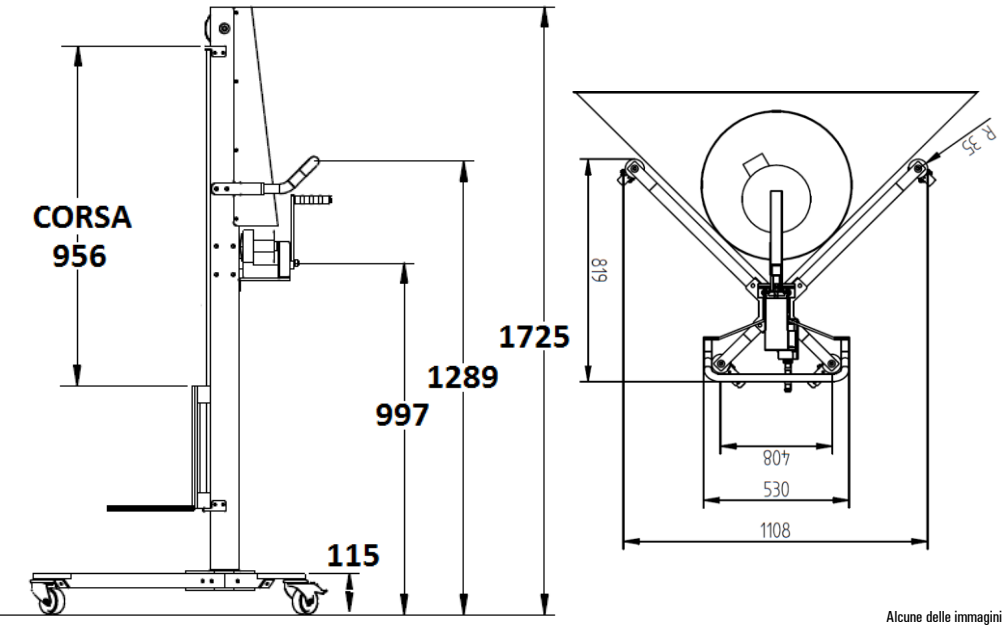

i100 con allestimento per pompa alimentare

Alcune delle immagini mostrate possono contenere optional. Valori accurati salvo errori di stampa o modifiche tecniche.

CARRELLIFICIO CESENATE di Minotti Marco & C. SNC

Via Cerchia di Sant'Egidio, 850 – 47521 Cesena (FC) - Italy
Tel +39 0547 381150 – Fax + 39 0547 631202
info@logimach.com www.logimach.com

Concessionario